2023

Zusammen für den Artenschutz

KREFELDER FUCHSFALLE

Für Artenvielfalt in Feld und Flur: Immer eine Spur besser

Wer Hasen und am Boden brütende oder sensible Vogelarten schützen will, kommt um die Fangjagd auf Raubwild nicht herum. Zu groß ist in vielen Revieren der Druck durch unsere klassischen Raubsäuger, Rabenvögel und Greife. Etliche dieser räuberischen Arten haben keine Jagdzeit und dürfen nicht reguliert werden.

Hinzu kommen seit einigen Jahren Neozoen-Arten wie der Waschbär, der Mink oder die Nutria. Ihre Besätze und Streckenzahlen wachsen massiv an. Sie alle ausschließlich nur mit Büchse und Flinte zu bejagen, ist schlicht nicht zu schaffen.

Statt geringer zu werden, wächst deshalb der Druck aufs Niederwild. Mit Fallen kann man diesen Druck abschwächen. Sie wachen sogar, wenn der Jäger nicht im Revier ist. Das ist gut, sinnvoll und wichtig, wenn wir dem Niederwild und auch den nicht jagdbaren Feldbewohnern und sensiblen Vogelarten helfen wollen.

Dieser Aufgabe widmen wir uns bei der Krefelder Fuchsfalle intensiv. Wir nehmen sie sehr ernst und entwickeln und verbessern Fallen mit denen Jäger selektiv, Tierschutz gerecht und effektiv Raubwild und Neozoen fangen können.

Dafür nutzen wir bewährte und moderne Werkstoffe, modernste Technologien und Fertigungsverfahren und viele gute Ideen und Anregungen aus der täglichen Praxis. So kommt es, dass unsere Fallen immer eine Spur besser sind und viele zufriedene Fangjäger wie wir selbst unseren Produkten stets zu einhundert Prozent vertrauen.

Zusammen für den Artenschutz

Vielfalt geht uns alle an – ganz gleich ob in natürlichen Lebensräumen, in der Land- oder in der Forstwirtschaft. Für diese Vielfalt übernehmen wir Jäger Verantwortung. Es ist unsere Aufgabe eine artenreiche und gesunde, freilebende Tier- und Pflanzenwelt zu erhalten und deren Lebensgrundlagen zu sichern.

Doch die Vielfalt ist bedroht. Und zwar einerseits durch veränderte Biotope und die starken Besätze heimischer Raubsäuger. Andererseits durch invasive Neozoen-Arten. Sie erfolgreich zu dezimieren ist eine Hauptaufgabe der modernen Jagd und des Artenschutzes.

Zwei Top-Marken aus einer Hand

Als Hersteller innovativer Fangsysteme ist es unser Ziel, Fallenstellern absolut ausgereifte Modelle anzubieten und diese stetig weiterzuentwickeln. Aus diesem Grunde haben sich die Krefelder Fuchsfalle und Funke Jagdbedarf zusammengeschlossen. Dadurch können wir neben unseren bewährten Krefelder Betonrohrfallen künftig auch Neozoen-Jäger mit den WeKa-invasiv-Rohrfallen bedienen. Die Fallen aus nicht verrottendem Kunststoff sind ideal für feuchte Standorte und werden ab sofort bei uns in Krefeld hergestellt und vertrieben. Abgerundet wird unser Angebot durch die verzinkten Kastenfallen mit der innovativen Einhandbedienung.

Damit führen wir unser Know-how über transportablen Rohrfallen aus Beton, Kastenfallen aus Metall mit der Kompetenz für mobile Kunststoff-Fallen zusammen und bieten Fangjägern ab sofort erstklassige Fangsysteme für heimisches Raubwild und invasive Neozoen-Arten aus einer Hand.

FL.4018
FERGUSON

Unsere Stärken im Überblick

Die Krefelder Fuchsfallen werden aus stabilem, verzinktem Stahlblech auf modernsten CNC-Maschinen gefertigt, wodurch eine enorme Langlebigkeit und Passgenauigkeit erreicht wird.

Die Auslösemechanik und der Fallenmelder sind dank serienmäßigem Deckel, witterungs- und vor Fremdzugriffen geschützt, im abschließbaren Auslöseschacht untergebracht. Die Beköderung erfolgt über den separaten Köderdeckel.

Dank des fein einstellbaren Match-Abzug, kann das Auslösegewicht der Falle feinstufig von ca. 300 g bis 1300 g eingestellt werden. Der Fangraum ist völlig abgedunkelt und beträgt 3 m. Die innenliegende, flächenbündige Betonwippe ist 80 cm lang und arretiert nach der Auslösung automatisch in der Mittelstellung um die Verletzungsgefahr des Wildtiers auszuschließen. Die Krefelder Fuchsfallen sind 2016 vom Arbeitskreis Wildbiologie an der Justus-Liebig-Universität Gießen e. V. nach AIHTS-Richtlinien geprüft worden.

Aufgrund ihrer Bauart kann die Falle fast vollständig mit Erdreich oder anderem Material bedeckt werden. Eventuelle Verunreinigungen im Falleninneren, verursacht durch etwaige Überflutungen etc., können leicht entfernt werden, da die Betonwippe zur Reinigung einfach angehoben werden kann.

Die Krefelder Fuchsfallen werden, je nach Modell, als Bausatz mit und ohne Betonrohre geliefert. Die Modelle Krefelder „Mobil“ und „Mobil Premium“ werden gebrauchsfertig auf einer Tragschiene montiert und sind direkt für ihren Einsatz im Revier bereit. Beim Modell „Mobil“ sind nur noch die Betonendrohre anzusetzen.

Unsere Falle „Mobil Premium“

Einfach durchdacht ...

... ALLES gebrauchsfertig auf einer Tragschiene!

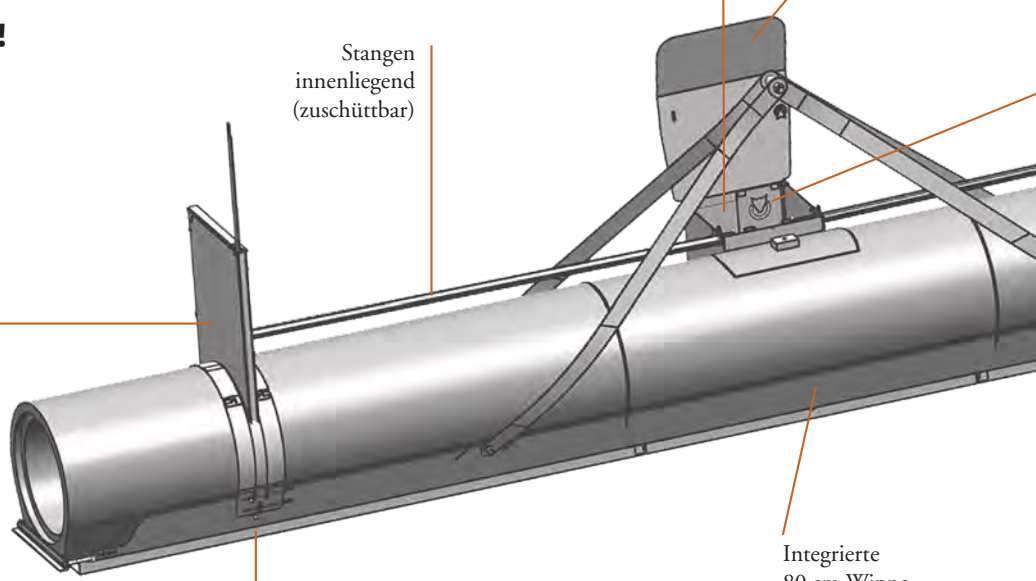

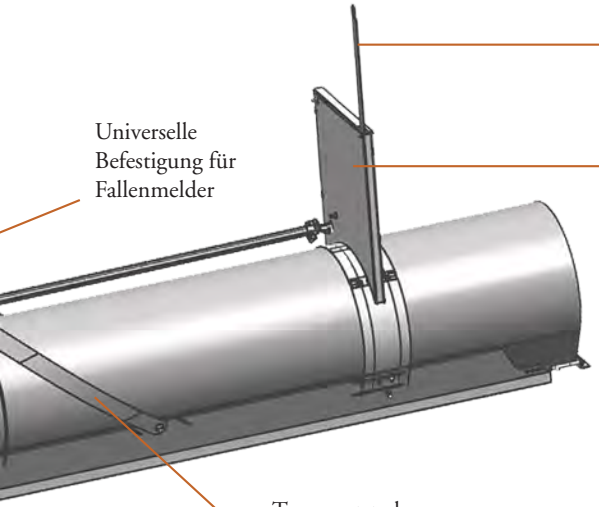

Gesamtlänge: *4,09 m*
Gewicht: *530 kg*
Lange Haltbarkeit durch verzinkte Metallteile.

Die sichere Lösung für die besten Fangplätze über Gräben und Wasserläufen

Die Krefelder Brückenfalle im Überblick

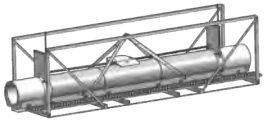

Krefelder Brückenfalle – 4 m

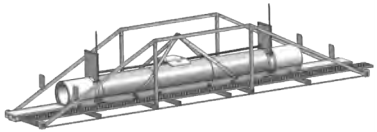

Krefelder Brückenfalle – 6 m

Krefelder Brückenfalle – 8 m

Technische Daten:
Fangraum: 3000 mm | Gestellbreite: 1000 mm | Geländerhöhe: 1080 mm | Laufrostbreite: 250 mm

Gesamtlänge:	4000 mm
Stützweite:	3700 mm
Gewicht:	610 kg

Gesamtlänge:	6000 mm
Stützweite:	5700 mm
Gewicht:	660 kg

Gesamtlänge:	8000 mm
Stützweite:	7700 mm
Gewicht:	710 kg

Besondere Merkmale:

- Weiterentwicklung des Modell „Mobil Premium“
- Serienmäßig mit Geländer nach EU-Maschinenrichtlinie
- Stabile Fachwerkkonstruktion. Einfache Montage des Geländers und des Laufrostes vor Ort
- Einteiliges Laufrost, klapp- und abschließbar, zum Schutz vor unbefugter Benutzung
- Sichere und einfache Bedienbarkeit durch seitlich angebrachtes Laufrost und Geländer
- Sichere und einfache Entnahme von gefangenem Wild
- Zulauf mit Erdreich oder Gehwegplatten verblendbar
- Komplett montiert mit Teleskoplader aufstellbar

Unsere Falle „Krefelder Brückenfalle“

Einfach durchdacht ...
... gebrauchsfertig wie unsere „Mobil Premium“
... lediglich das Geländer und die Laufroste werden vor Ort montiert

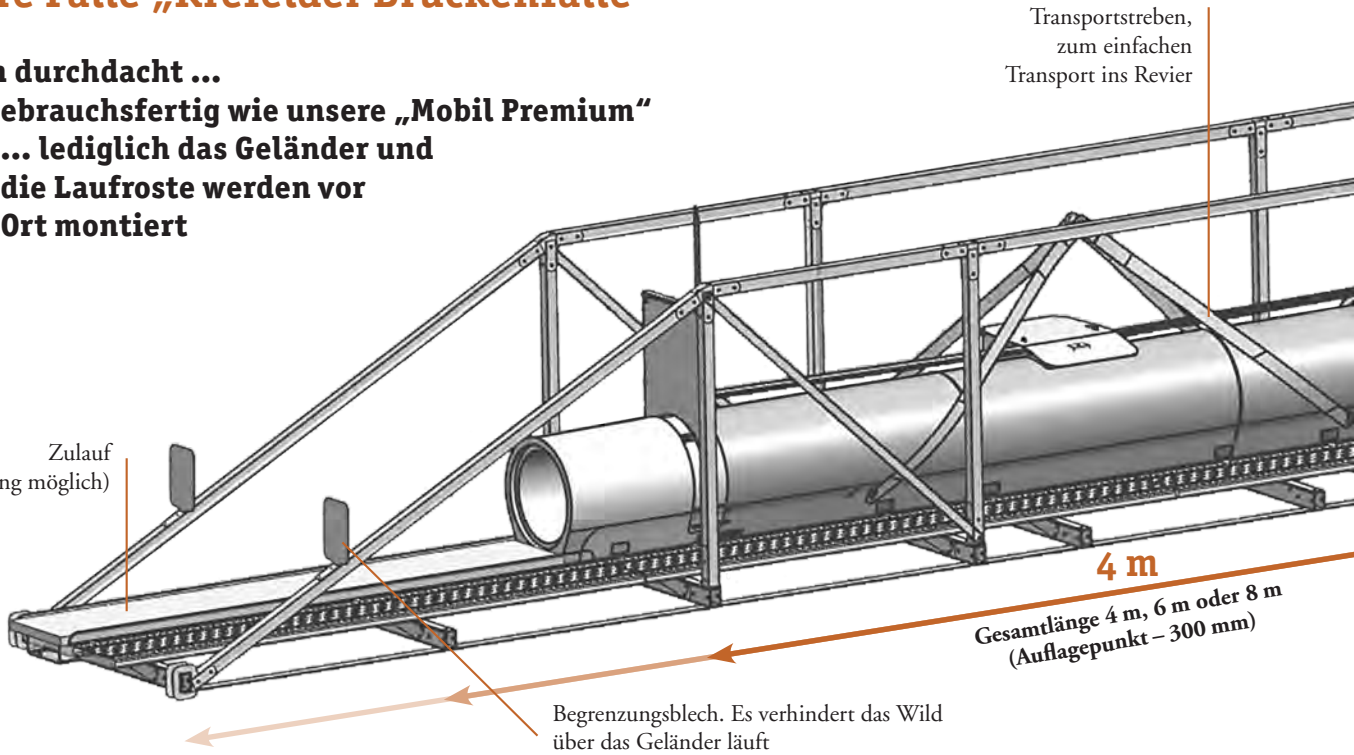

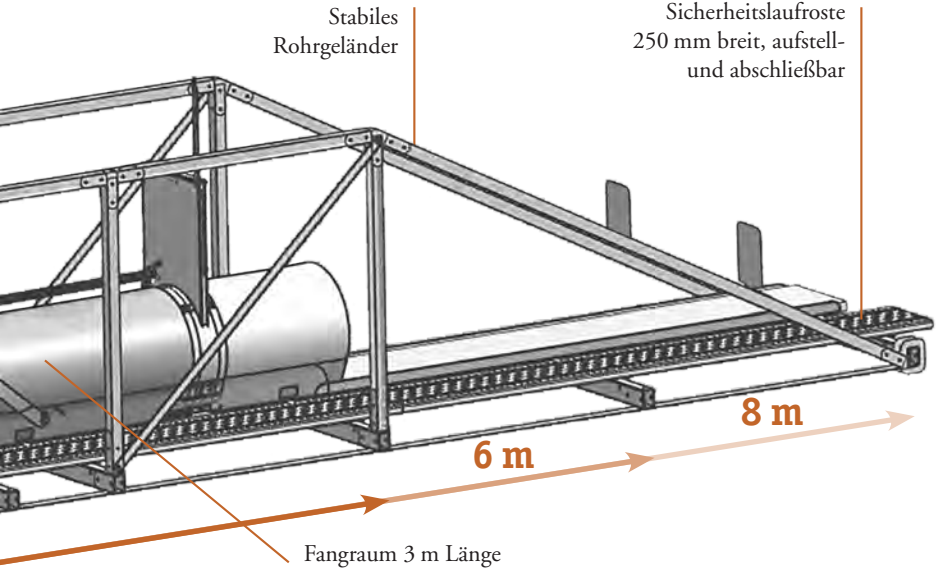

Gesamtlänge: 8000 mm
Gewicht: 710 kg
Traglast: max. 150 kg
Lange Haltbarkeit durch verzinkte Metallteile.

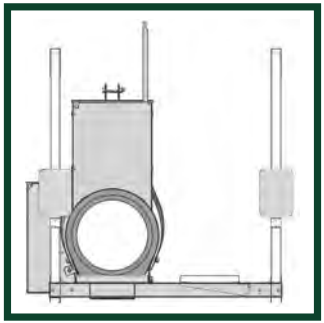

Laufrost abgesenkt

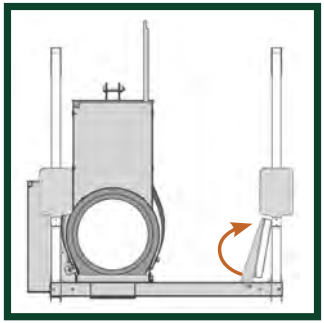

Laufrost hochgeklappt

Unsere Waschbärfalle

Die Kastenfalle für den flexiblen Einsatz

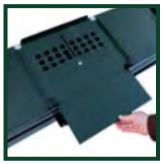

Schublade zum Abdunkeln des Fangraums

Handyschlitz zur Fangerkennung

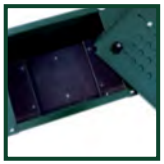

Abnehmbarer Deckel

Schrauben zum Einhängen des Abfangkorbs

Innovative Einhandspannung

Waschbärsicherung

Schmutzschublade einfach, werkzeuglos herausziehbar

Abdeckung des Auslösemechanismus

Trageriemen
für den flexiblen Einsatz

Innenliegende
frostsichere
Klappen

Integrierte Wippe
Glatter Gang = Glatter Fang

Länge:	*1995 mm*
Breite:	*366 mm*
Höhe:	*344 mm*
Gewicht:	*32,5 kg*

Waschbärfalle wird per Paketversand in 2 Packstücken geliefert.

Aufbauzeit < 10 Minuten

Fangplätze Krefelder Fuchsfalle

Standort – Worauf kommt es an

- An Zäunen oder Hecken
- Feldrainen und Uferböschungen
- Zwangswechsel
- Über Gräben
- An Hühnergehegen

Alle unsere Fallen können mit Erdreich fast vollständig zugeschüttet oder komplett umbaut werden.

Fangplätze Krefelder Waschbärfalle

Die „WeKa invasiv light“ – die bewährte Ausführung –

WeKa invasiv light – 1 m

Technische Daten:

Gesamtlänge:	1000 mm
Gewicht:	20 kg
Durchmesser:	400 mm

Auslösestab

WeKa invasiv light – 1,5 m

Gesamtlänge:	1500 mm
Gewicht:	28 kg
Durchmesser:	400 mm

Trittbrettauslösung

WeKa invasiv light – 2 m

Gesamtlänge:	2000 mm
Gewicht:	37 kg
Durchmesser:	400 mm

Trittbrettauslösung

Besondere Merkmale:

- tierschutzgerechte Lebendfangfalle
- einfache Handhabung
- außenliegende Selbstverriegelung der Klappen
- Falle mit einem Köderdom zum zusätzlichen Ankirren
- Zugänglichkeit Wippe und Köderplatte über Schraubdeckel
- innenliegende, geschützte Stellmechanik
- kann auch im seichten Wasser (Sumpfgebiet) eingesetzt werden
- keine Verletzungsgefahr für gefangenes Wild
- kann mit elektronischem Fangmeldesystem ausgerüstet werden
- innenliegende Fallklappen bieten auch bei Schneelagen sichere Funktion
- ist mit einem Aufkleber entsprchend der aktuellen Fangjagdverordnung versehen
- durch den speziellen Kunststoff und die einzigartige Konstruktion der Falle, heizt sich diese auch bei Sonneneinstrahlung weniger auf

WeKa invasiv light

Flexibel und handlich ...
... ob in Ufernähe oder seichten Gewässern.

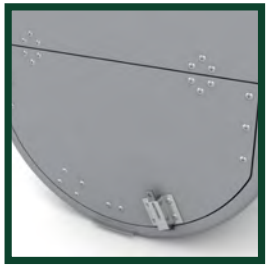

Verschlussklappe
mit außenliegender
Selbstverriegelung

Fangplätze WeKa invasiv light

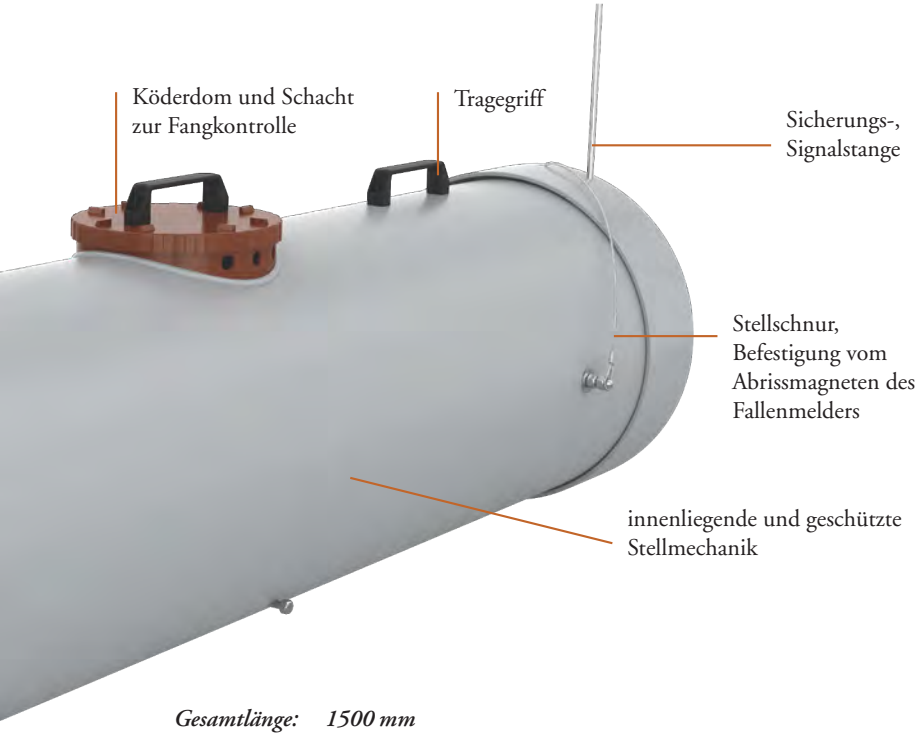

Gesamtlänge: 1500 mm
Gewicht: 28 kg
Durchmesser: 400 mm
Einlauf: 220 mm
Lange Haltbarkeit durch die Verwendung von Kunststoff, Edelstahl und verzinkten Einzelteilen.

Standort

- Ideal für Uferböschungen und in seichten Gewässern

Die neue „WeKa invasiv PRO“ im Überblick

NEU

WeKa invasiv PRO – 1 m

Technische Daten:

Gesamtlänge: 1m
Gewicht: 34 kg
Durchmesser: 400 mm
Auslösestab
wird komplett montiert geliefert

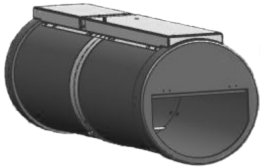

WeKa invasiv PRO – 1,5 m

Gesamtlänge: 1,5m
Gewicht: 49 kg
Durchmesser: 400 mm
Auslösestab oder Trittbrettauslösung
wird 2-teilig geliefert

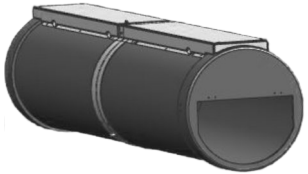

WeKa invasiv PRO – 2 m

Gesamtlänge: 2m
Gewicht: 69 kg
Durchmesser: 400 mm
Auslösestab oder Trittbrettauslösung
wird 2-teilig geliefert

Die jeweiligen Landesjagdgesetze sind zu beachten

Besondere Merkmale:

- einfache Erlegung von gefangenem Raubwild in der Falle*
- kein zusätzlicher Abfangkorb oder Abfangnetz erforderlich
- einfache Sichtkontrolle der gesamten Fallenlänge durch anheben der klappbaren Abdeckung
- Fallenkörper aus hochfestem, auch bei Minusgraden schussfestem* Kunststoff
- Abdeckung abschließbar
- Gitter leicht herausnehmbar
- Fallenmelder in der Falle integriert und geschützt
- bei Verwendung des Trapmaster (Standard) automatische Aktivierung des Fangmelders nach Fängischstellung
- andere Fallenmelder (z. B. Minkpolice, Trapmaster Neo) über Neigungsmelder
- 1,5m und 2m Ausführung teilbar ausgeführt, kostengünstiger Versand über Paketdienst
- schneller und einfacher Aufbau der geteilten Variante

* max. Geschossenergie E0= 150 Joule, (zb. Kal.22lang RWS Z Lang E0=52 Joule)

WeKa invasiv PRO

Einfachste Handhabung ...
... Maximaler Bedienkomfort

extrem langlebig
alle Bauteile im unteren Bereich aus Edelstahl, Aluminium und alterungsbeständigem Kunststoff, Abdeckung und Gitter verzinkt

Klappbare Abdeckung, abschließbar

Signal-Sicherungsstab

Zum Stellen der Falle wird der Signalstab seitlich von außen unter die Fallenklappen geschoben

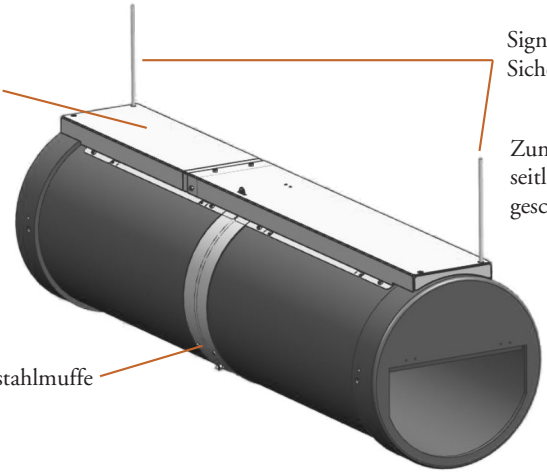

Edelstahlmuffe

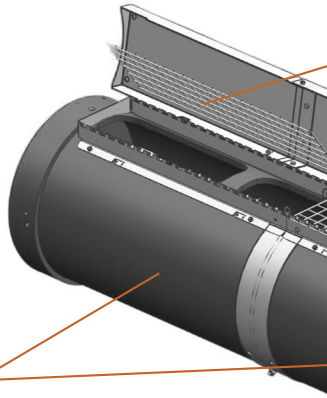

2-teilig
einfache Montage,
Günstiger Versand

Abbildungen zeigen 1,5m Ausführung

Geteilte Gitterabdeckung
großer Zugang zum Fangraum,
alles einsehbar

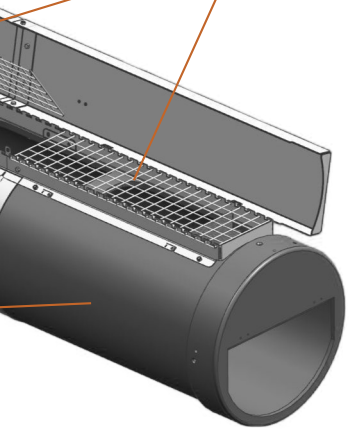

**Aufnahmekasten für Fallenmelder,
geschützt unter der Abdeckung angeordnet**

- Trapmaster Standard mit Sensorkabel automatische Scharfstellung nach dem fängisch stellen der Falle
- Trapmaster Neo mit Neigungsauslösung
- Minkpolice mit Neigungsauslösung

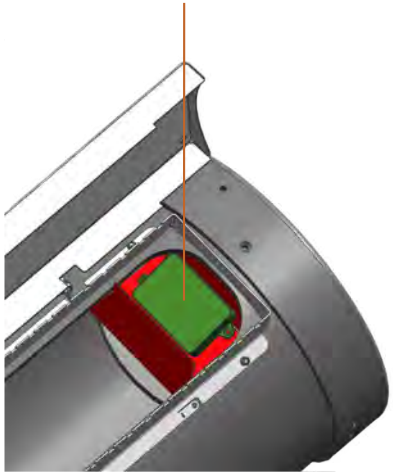

„Krefelder Online-Sperre“ NEU

Die Idee war es die Krefelder Fuchsfallen online auf fängisch oder durchlauf zu stellen.

Was galt es zu beachten

- Alles über eine App. Fallenüberwachung, sowie das Ein- und Ausschalten der Falle

- Vorhandene MinkPolice-Kommunikation zu nutzen
- Einfache, intuitive Bedienung
- Intuitive Installation
- Geschützt vor unberechtigtem Zugriff

Die Vorteile einer Online-Sperre

- Flexible Ausführung der Fallenjagd
- Reduzierte Fahrten zur Falle
- Permanente Überwachung durch MinkPolice MP10-Fallenmelder
  (Unter Berücksichtigung der länderspezifischen Jagdgesetze)

Die Ausführung

Ein modifizierter MinkPolice MP10 Fangmelder ist über ein Kabel mit einer Stelleinheit verbunden. Die Stelleinheit verfügt über einen 6 Volt Motor, der vom MP10 angesteuert wird.

Der Motor greift über eine Kupplung auf ein Scherengelenk zu und fixiert dieses in jedweder Stellung oder gibt es frei. Dabei wird die Stellung, in der sich die Auslösewippe befindet exakt beibehalten, so dass eine Auslösung der Falle zuverlässig unterbunden wird. Die Fixierung erfolgt über eine Schraubverbindung, die das Scherengelenk fest fixiert.

Das Scherengelenk verfügt über zwei Kunststoffgelenklager die eine reibungsarme und spielfreie Verbindung zwischen Auslösewippe und dem Auslösegehäuse gewährleisten.

Die Befehle an den Stellmotor erfolgen zu festgelegten, einstellbaren Aufwachzeiten oder wenn der Fangmelder mit dem Server kommuniziert (Auflegen oder Abriss des Magneten).

Die Entwicklung

Die Krefelder Online-Sperre wurde von der Krefelder Fuchsfalle erfunden und in Zusammenarbeit mit der Firma Alert House (Mink-Police) zur Serienreife weiterentwickelt.

Kompatibel mit den Modellen Handwerker, Sparfuchs und Revierfertig ab Mai 2022, sowie Mobil und Mobil Premium ab Februar 2022.

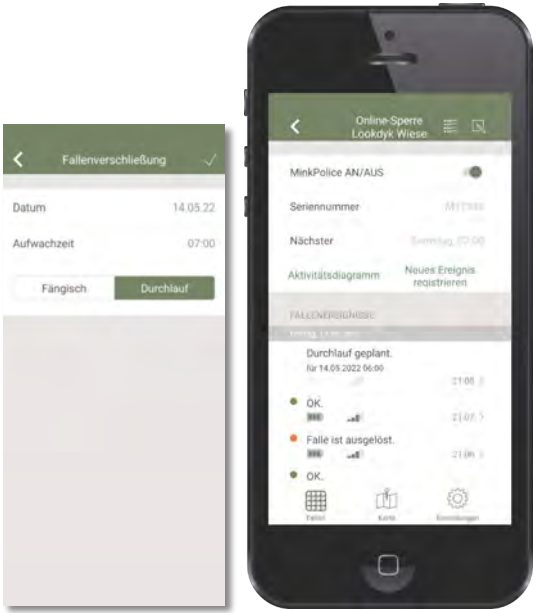

Unsere „Krefelder Online-Sperre“

Einfach durchdacht ...
... sie möchten die Fallenjagd nur zeitweise betreiben
... sie möchten sich den Weg bis zur Falle sparen,
um außer Funktion zu setzen
... und das alles über eine App?

Scherengelenk

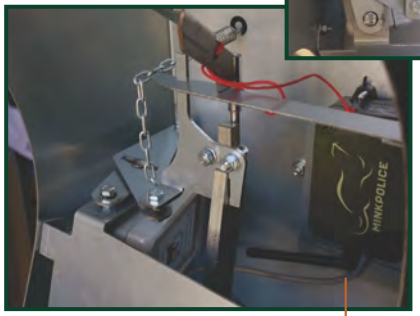

MinkPolice MP10 über Kabel
mit Stelleinheit verbunden

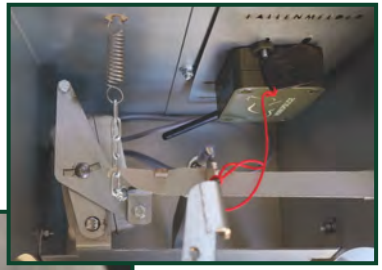

Im abschließbaren
Auslösekasten integriert,
spielfreie Verbindung
zwischen Auslösewippe
und Auslöser.

Unsere Auslösegewichtsverstellung NEU

Einfach durchdacht ...

... zur passenden Einstellung von der Wanderratte bis zum Fuchs

... einstellbar von 300 g – 1300 g

... einfache Verstellung durch Umhängen der Spannkette

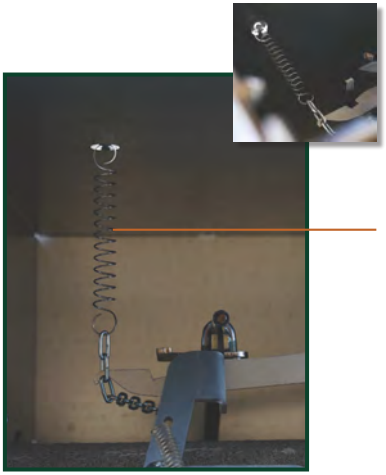

Feder stark gespannt
hohes Auslösegewicht

Feder leicht gespannt
niedriges Auslösegewicht

Spannkette
leicht umhängbar

Serienmäßig ab Juni 2022.

Unsere Versandmöglichkeiten

Selbstabholung

Wir haben unsere Produkte hier in Krefeld immer vorrätig. Somit ist eine Abholung vor Ort jederzeit, auch kurzfristig, möglich.

per Paketdienst

Alle Produkte bis 40 kg versenden wir Mo, Mi & Fr vormittags ab Krefeld. Die Lieferzeit in Deutschland beträgt ca. 2 Werktage, ins benachbarte Ausland 3 Werktage. Wenn Ihre Bestellung an diesen Tagen bis 8:00 Uhr eingeht, können wir sie noch am gleichen Tag versenden.

Lieferung bis vor Ort

Die Auslieferung der Modelle Sparfuchs, Revierfertig, Mobil, Mobil Premium, der Krefelder Brückenfalle, Kunstbauten und fertig montierten Münsterlandfallen führen wir mit unserem eigenen LKW durch. Damit wir die Transportkosten möglichst günstig gestalten können, sammeln wir die Aufträge für die einzelnen Touren. Somit beträgt die Lieferzeit zwischen 2 bis maximal 10 Wochen in Deutschland, den Niederlanden und Belgien.

Transportkosten pro Falle:	DE	NL/BE
1 Falle	120,– €	120,– €
2–3 Fallen	100,– €	100,– €
4–9 Fallen	80,– €	80,– €
Ab 10 Fallen	70,– €	70,– €

Transportzuschlag für Brückenfalle 50,– € pro Falle

Unsere Krefelder Fuchsfallen im Überblick

Modell „Handwerker“

Ausstattung: Bausatz | 35 kg

Aufbau:

1. eigene Rohre organisieren
2. Rohre ausschneiden
3. Fallenbett herstellen
4. Falle zum Standort transportieren
5. Falle am Standort per Hand montieren

Lieferumfang:

Preis: 399,– €
(inkl. 19 % MwSt. bei Abholung in Krefeld)

Versand:

per Paketdienst
29,90,– € innerh. Deutschland/39,90,– € nach NL, BE, AT, weitere Preise auf Anfrage

Modell „Sparfuchs“

Ausstattung: Bausatz mit 3 Rohren | 365 kg

Aufbau:

1. Endrohre organisieren
2. Fallenbett herstellen
3. Falle zum Standort transportieren
4. Falle am Standort per Hand montieren

Lieferumfang:

Preis: 579,– €
(inkl. 19 % MwSt. bei Abholung in Krefeld)

Versand:

Anlieferung bis ins Revier möglich
(Preis siehe Versandkosten)

Modell „Revierfertig“

Ausstattung: Bausatz mit 5 Rohren | 585 kg

Aufbau:

1. Fallenbett herstellen
2. Falle zum Standort transportieren
3. Falle am Standort per Hand montieren

Lieferumfang:

Preis: 639,– €
(inkl. 19 % MwSt. bei Abholung in Krefeld)

Versand:

Anlieferung bis ins Revier möglich
(Preis siehe Versandkosten)

Modell „Mobil“

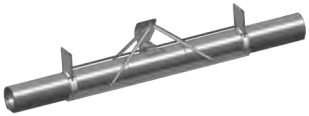

Ausstattung: Fangraum gebrauchsfertig montiert auf Tragschiene | 640 kg

Aufbau:

1. Falle per Frontlader aufstellen
2. Endrohre verlegen

Lieferumfang:

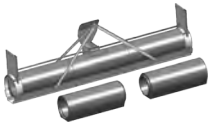

Preis: 799,– €
(inkl. 19 % MwSt. bei Abholung in Krefeld)

Versand:
Anlieferung bis ins Revier möglich
(Preis siehe Versandkosten)

Modell „Mobil Premium“

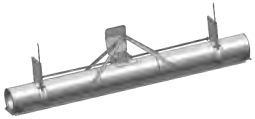

Ausstattung: Gebrauchsfertig montiert auf Tragschiene | 530 kg

Aufbau:

1. Falle per Frontlader aufstellen

Lieferumfang:

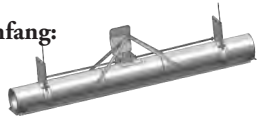

Preis: 899,– €
(inkl. 19 % MwSt. bei Abholung in Krefeld)

Versand:
Anlieferung bis ins Revier möglich
(Preis siehe Versandkosten)

Modell „Krefelder Brückenfalle“

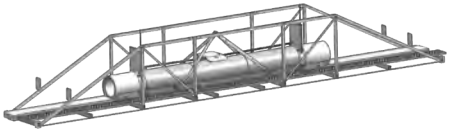

Ausstattung: Fangraum gebrauchsfertig montiert auf Tragschiene | 4 m-610 kg | 6 m-660 kg | 8 m-710 kg

Aufbau:

1. Tragkonstruktion und Geländer an Tragschiene montieren
2. Auflagepunkt an den Uferseiten herstellen
3. Fertig montierte Brückenfalle mit Teleskoplader aufstellen

Lieferumfang:

Preis:
4 m - **1.499,– €** | 6 m - **1.799,– €** | 8 m - **2.199,– €**
(inkl. 19 % MwSt. bei Abholung in Krefeld)

Versand:
Anlieferung bis ins Revier möglich
(Preis siehe Versandkosten)

Unser Krefelder Sortiment im Überblick

Fuchsfallen:

„Handwerker“

Dauertiefpreis

399,– €

„Sparfuchs“

579,– €

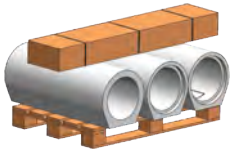

„Revierfertig“

639,– €

„Mobil“

799,– €

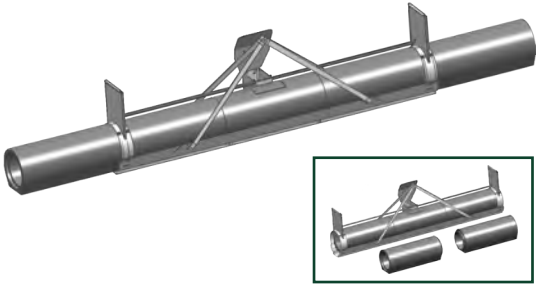

„Mobil Premium“

899,– €

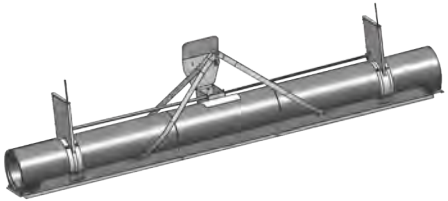

„Brückenfalle“ – 4 m 1.499,– €

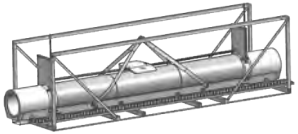

„Brückenfalle“ – 6 m 1.799,– €

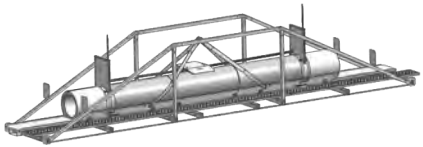

„Brückenfalle“ – 8 m 2.199,– €

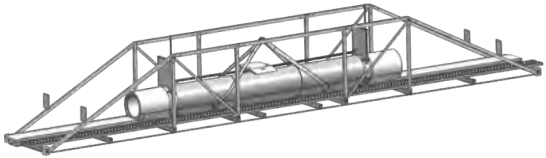

Waschbärfallen:

Waschbärfalle 459,– €*

verzinkt

Waschbärfalle 579,– €*

Pulverbeschichtet - dunkelgrün

**Die vormontierten Waschbärfallen werden in 2 Packstücken per Paketversand geliefert. Montagezeit ca. 10 Minuten/Falle*

Versandkosten unter www.krefelder-fuchsfalle.de | Alle Preise gelten inkl. MwSt. zzgl. Versand. Gültig bis 12.2023 | Thomas Vennekel und Georg Achten GbR behält sich vor, die Preise jederzeit anzupassen oder die Preise aufgrund von Tippfehlern oder anderen Fehlern zurückzuziehen. | Technische Änderungen an den Produkten vorbehalten.

WeKa invasiv:

DN 400 light – 1 m

mit Auslösestab

379,– €

DN 400 light – 1,5 m

mit Trittbrett

539,– €

DN 400 light – 2 m

mit Trittbrett

589,– €

Köderplatte

29,– €

WeKa invasiv PRO:

DN400 - 1m PRO

mit Auslösestab

399,– €

DN400 - 1,5m PRO

mit Auslösestab

549,– €

mit Trittbrett

579,– €

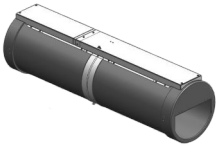

DN400 - 2m PRO

mit Auslösestab

599,– €

mit Trittbrett

629,– €

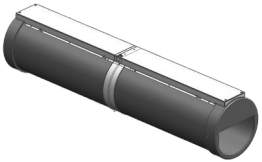

Die jeweiligen Landesjagdgesetze sind zu beachten.

Kofferfallen:
Modell „Münsterland“

Beschläge:
1 Stück **119,– €**
2 Stück **209,– €**

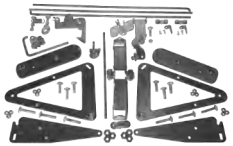

Komplettfalle - fertig montiert **478,– €**
(1 m x 2 m)

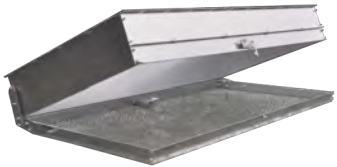

Systembeschlag **99,– €**
für den Selbstbau der Rößlerfalle V2

Kunstbau komplett **539,– €**
Kessel, Y-Teil & 10 x 200er Betonrohre

Kunstbau Bausatz **279,– €**
Kessel & Y-Teil

Münsterländer Entenbrutkorb **64,90 €**
Aus Weidenzweigen geflochten inkl. Befestigungsrohrschelle

Wildtiertränke **34,90 €**
DN100x70

Versandkosten unter www.krefelder-fuchsfalle.de | Alle Preise gelten inkl. MwSt. zzgl. Versand. Gültig bis 12.2023 | Thomas Vennekel und Georg Achten GbR behält sich vor, die Preise jederzeit anzupassen oder die Preise aufgrund von Tippfehlern oder anderen Fehlern zurückzuziehen. | Technische Änderungen an den Produkten vorbehalten.

Fallenzubehör:

Abfangkorb Dauertiefpreis — **79,– €**
zur einfachen Entnahme

Abfangschieber rund — **19,50 €**
für 30er Betonrohrfalle

Abfangschieber rechteckig — **19,50 €**
für Krefelder Waschbärfalle

Gardena Teleskopstange — **59,– €**
1,60 bis 2,90 m teleskopierbar

Abfangnetz DN300 — **79,– €**

Fallenmelder:

Krefelder Online-Sperre NEU — **349,– €**
Fallensperre

MinkPolice MP10 — **199,– €**
inkl. Batterien und SIM Karte
Das MinkPolice Fallenabo ist nicht mit im Preis enthalten.

TRAPMASTER 4G/5G NEU — **209,– €**
inkl. eSim & Li-Ionen Akku
Versionen:
Neo - Magnetabriss v. Gehäuse & Neigungssensor
Standard - Kombisnsor an 1,60 m Kabel

TRAPMASTER Ladegerät — **24,90 €**
für Blockakku

TRAPMASTER Lithium-Ionen-Akku
Gelb (ab 10/22) — **35,90 €**
Schwarz (vor 10/22) — **39,90 €**

Weiteres Zubehör:

Zinksprühfarbe — **12,90 €**
Dunkelgrün 500 ml (zur Verblendung)

Wildmagnet — **16,99 €**
„immer eine Chance mehr“

Pronubi — **12,99 €**
„immer eine Chance mehr“

Hochsitz:

Kanzelecken-Set (4 Stück) — **69,– €**
einfache Verbindung zwischen
Kanzelboden und Unterbau

Bildnachweis: Vennekel | iStock | Convergence | Th. Fuchs | A. Westerkamp

Feuerkörbe:

Windlicht — **14,90 €**
10 x 10 x 13 cm | inkl. großem Teelicht

Feuerkorb – standard — **149,– €**
35 x 35 x 75 cm | 21,2 kg | 3 mm Stärke
Mit Auffangschale auf Edelstahlfüßen

Feuerkorb – groß — **199,– €**
45 x 45 x 89,5 cm | 33,5 kg | 3 mm Stärke
Mit Auffangschale auf Edelstahlfüßen

Grillplatte — **99,– €**
Ø 60 cm | Passend zu den Feuerkörben

Fasanentonnen:

Fasanentonne Trichter — **39,– €**
mit Rehwildschutz

Fasanentonne Gestell — **69,– €**
freistehend, vormontiert mit Rehwildschutz

Fasanentonne 40 l mit Gestell — **99,– €**
freistehend, vormontiert mit Rehwildschutz

Versandkosten unter www.krefelder-fuchsfalle.de | Alle Preise gelten inkl. MwSt. zzgl. Versand. Gültig bis 12.2023 | Thomas Vennekel und Georg Achten GbR behält sich vor, die Preise jederzeit anzupassen oder die Preise aufgrund von Tippfehlern oder anderen Fehlern zurückzuziehen. | Technische Änderungen an den Produkten vorbehalten.

KREFELDER FUCHSFALLE

Viel Waidmannsheil mit der Krefelder Fuchsfalle wünschen

Thomas Vennekel & Georg Achten GBR
Krüserstr. 36
47839 Krefeld
Fax: +49 2151 5650286
info@krefelder-fuchsfalle.de • krefelder-fuchsfalle.de
Krefelder Fuchsfalle • Krefelder_Fuchsfalle

Ruth Vennekel
Beratung & Auftragsannahme
+49 2151 730614
info@krefelder-fuchsfalle.de

Thomas Vennekel
Organisation & Verkauf
+49 2151 6493915
thomas@krefelder-fuchsfalle.de

Birgit Achten
Vertrieb, Service & Buchhaltung
+49 2151 6493915
+49 157 82966987
birgit@krefelder-fuchsfalle.de

Stand 01/2023 | 1780105_